LA SCALA SICURA " TERRAZZO 4 PEZZI H270 "

Retrattile da relax

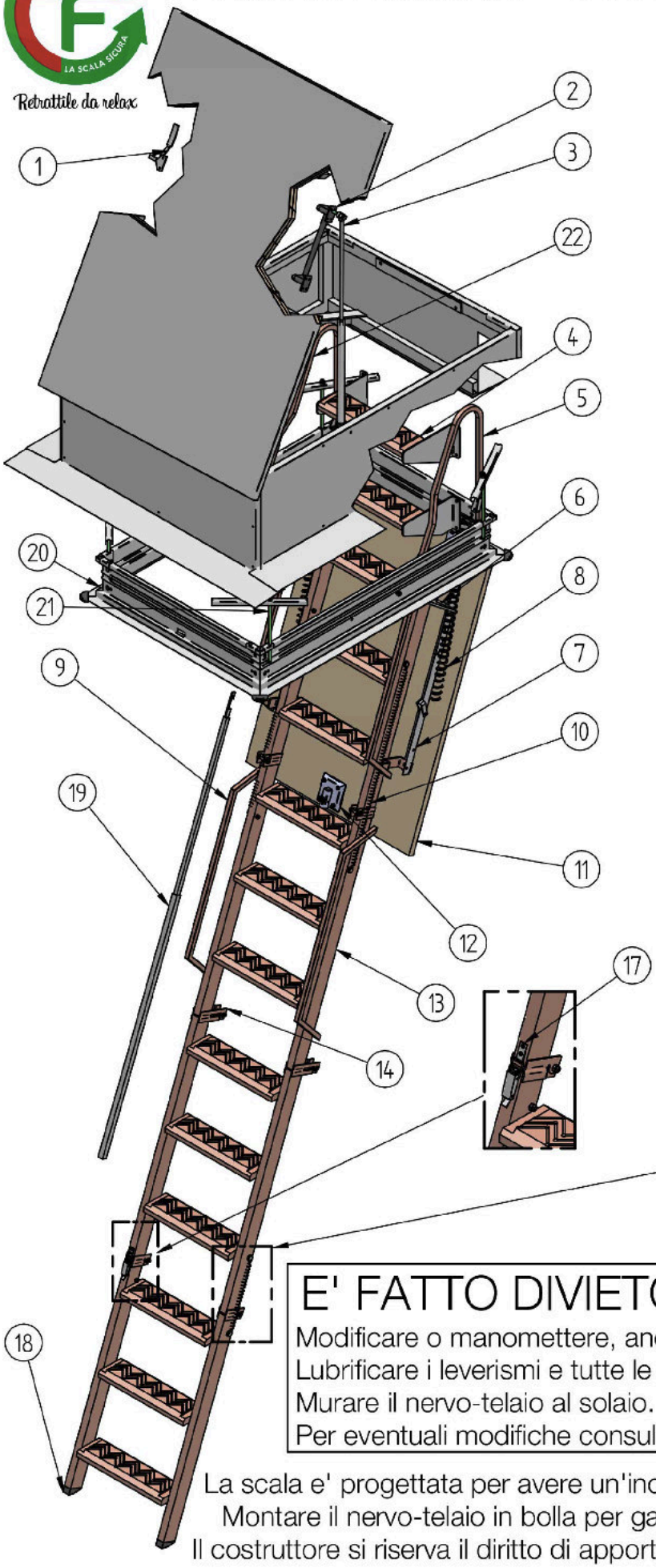

N°	Descrizione/Description
1	Chiusura a leva
2	Maniglione
3	Molla a gas
4	Gradino libero (optional)
5	Maniglia corta sinistra
6	Tondo di scorrimento
7	Elle di tenuta
8	Molla di trazione
9	Sostegno di salita sagomato
10	Molla conci big
11	Pannello truciolare
12	Chiusura a Grillo
13	Concio salita
14	Cerniera anti-torsione big
15	Molla conci small
16	Cerniera anti-torsione small
17	Clips di bloccaggio
18	Piedino antiskid
19	Asta apertura
20	Nervo-Telaio 12/10 Zn
21	Tenditore di sostegno
22	Maniglia corta destra

E' FATTO DIVIETO DI

Modificare o manomettere, anche parzialmente la scala
Lubrificare i leverismi e tutte le cerniere della scala.
Murare il nervo-telaio al solaio.
Per eventuali modifiche consultare il costruttore.

PESO CERTIFICATO • CERTIFICATE WEIGHT
UNI EN 14975:2010

La scala e' progettata per avere un'inclinazione compresa tra 67° ed 80° .
Montare il nervo-telaio in bolla per garantire un corretto funzionamento.
Il costruttore si riserva il diritto di apportare modifiche senza alcun preavviso.

LA SCALA SICURA "TERRAZZA"
ISTRUZIONI PER IL PRIMO MONTAGGIO E L'USO

Grazie per aver scelto un prodotto ITALIANO.
Gracias por haber adquirido un producto ITALIANO.
Thank you for burying a product made in ITALY.
Merci pour avoir acheté un produit construit en ITALIE.

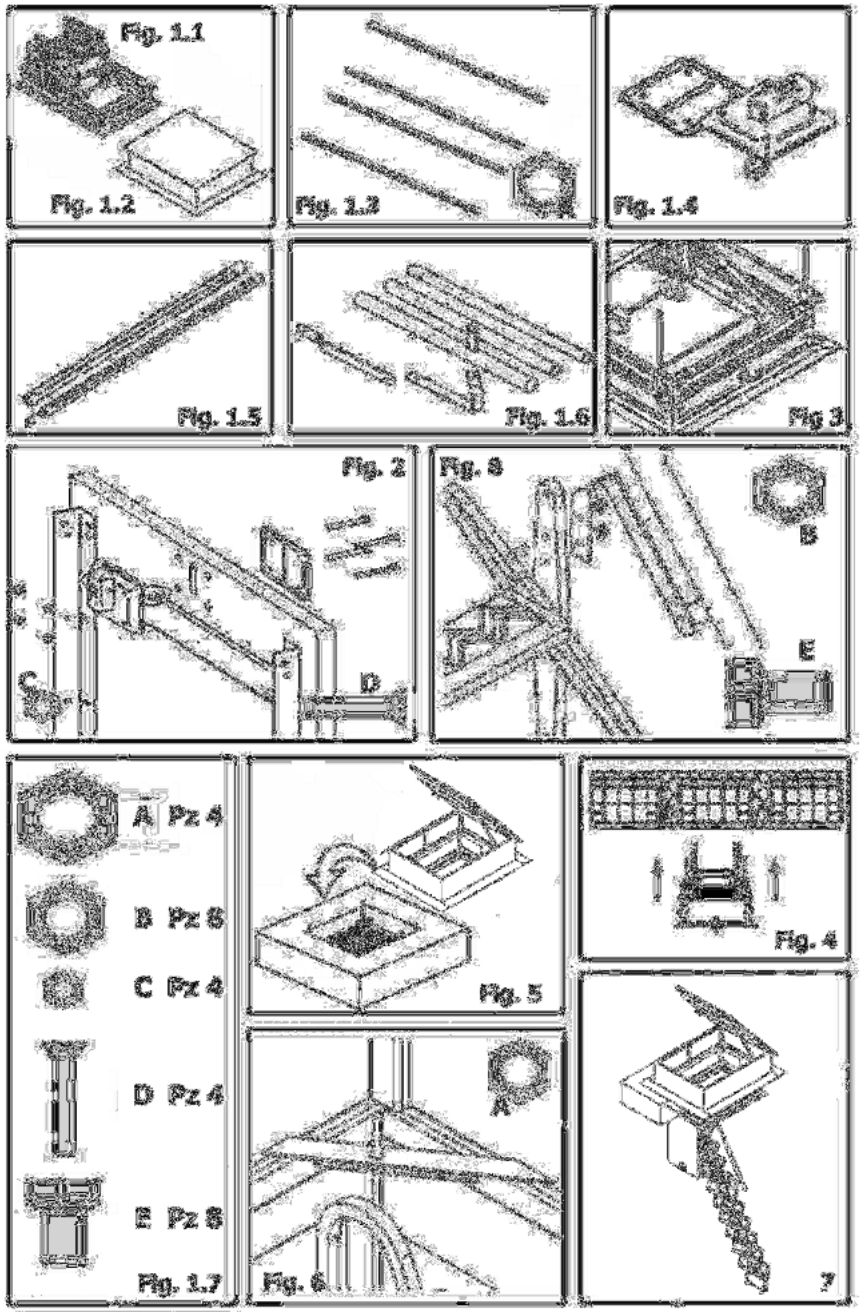

ITALIANO

1 Contenuto del pacco
1.1 Pacco scala
1.2 Pacco cappello terrazza
1.3 Barre filettate
1.4 Chiusura a grillo
1.5 Asta di apertura
1.6 Staffe a sostegno
1.7 Viteria

2 Montaggio chiusura
Montare la chiusura a grillo sul pannello truciolare. Accertarsi che il grillo in plastica entri correttamente nell'asola di chiusura.**(Fig. 2)**

3 Installazione scala
Togliere le protezioni in plastica degli spigoli del nervo-telaio. Avvitare i quattro tendifiori di sostegno al nervo-telaio. **(Fig. 3)**

Assicurarsi che il nervo telaio sia in bolla!

Inserire, dal basso verso l'alto, il pacco scala nel foro sul solaio. **(Fig. 4)**
Salire sul tetto e posizionare il cappello scala sulle 4 barre filettate che fuoriescono dal solaio.**(Fig. 5)**
Bloccare la scala con i 4 dadi alla base del cappello terrazza **(Fig. 6)**

4 Apertura scala
Inserire l'asta di apertura nell' occhiello della chiusura a grillo. Estrarre la scala agganciando l'asta di apertura all'occhiello dell'ultima pedata. Accompagnare la scala appoggiandola a terra. **(Fig. 7)**

5 Montaggio sostegno
Montare i sostegni di salitacon le apposite viti sia sul lato destro che sul sinistro.
Fissare le staffe sui fori indicati in figura.
(Fig. 8)

6 Chiusura
Chiudere il pantografo con l'ausilio dell'asta di chiusura. Chiudere il pannello truciolare riagganciando la chiusura a grillo. **(Fig. 7)**

ESPAÑOL

1 Contenido del paquete
1.1 Paquete/escalera
1.2 Paquete sombrero abancala
1.3 Barras filetadas
1.4 Cierre
1.5 Subasta para abrir
1.6 Ayuda subida
1.7 Dados

2 Montaje cierre
Para montar el cierre en el panel de truciolare. Acertarse que el plastico entre correctamente en el ojal del cierre. **(Fig. 2)**

3 Instalación escalera
Quitar las protecciones en plástico de los lomos del nervio-chasis. Atornillar los quatros tenditores al nervio-chasis. **(Fig. 3)**

Cerciorarse que el nervio-chasis esté a nivel!

Insertar, del fondo hacia el coimo, el paquete escalera en el agujero del solaio.**(Fig. 4)**
Subir sobre el techo y posicionar el sombrero escala sobre las 4 barras filetadas que roboean del desván. **(Fig. 5)**
Ferrar la escalera con los 4 dados a la base del sombrero abancala. **(Fig. 6)**

4 Apertura escalera
Insertar la subasta en el ojal del cierre. Para extraer la escalera junta la subasta en el ojal del retroceso pasado. Para acompañar la escalera hasta la reclinación de ella para conectar a tierra. **(Fig. 7)**

5 Montaje ayuda
Montar los sostenes de subida con las adecuadas vides sea sobre el lado derecho que sobre el accidente. Fijar los estribos sobre los agujeros indicados en figura. **(Fig. 8)**

6 Cierre
Cerrar el pantografo con la ayuda de la subasta de cierre. Cerrar el panel de truciolare rengachando el cierre. **(Fig. 7)**

ENGLISH

1 Packaging content
1.1 Staircase pack
1.2 Package hat terraces
1.3 Filleted bars
1.4 Cricket lock
1.5 Control rod
1.6 Stirrups and support
1.7 Screws and nuts

2 Cricket lock assembly
Assemble the cricket lock on the chipboard panel. Make sure that the plastic cricket correctly fits the hole in the locking mechanism. **(Fig. 2)**

3 Staircase installation
Remove the plastic protection from the corners of the staircase frame.Screw the four support turnbuckles To the staircase frame. **(Fig. 3)**

Make sure that the staircase frame is leveled!

From the bottom, insert the staircase pack in the opening of the ceiling. **(Fig 4)**
To climb on the roof and to position the hat climbs on the 4 bars filleted that they escape from the attic. **(Fig. 5)**
To stop the staircase with the 4 dice to the base of the hat terraces. **(Fig. 6)**

4 Staircase extension
Insert the control rod in the cricket lock hole.To extend the staircase, hook the control rod to the hole in the last step. Gently extend the staircase up to its rest point on the ground. **(Fig 7)**

5 Handrail assembly
To climb on the supports of slope with the special grapevines both on the right side that on the left one. To fix the stirrups on the suitable holes in figure. **(Fig. 8)**

6 Staircase retraction
Retract the pantograph with the help of the control rod. Close the chipboard panel by locking the cricket lock. **(Fig. 7)**

FRANÇAIS

1 Contenu d'emballage
1.1 L' échelle
1.2 Paquet chapeau étage
1.3 Barres passementées
1.4 Montage fermeture
1.5 L' hampe d'overture
1.6 Soutien de montée
1.7 Ecroues

2 Montage fermeture
Monter la fermeture à grillon sur le panneau. S'assurer que e grillon en plastique entre correctement dans la fentede fermeture. **(Fig. 2)**

3 Installation échelle
Enlever les protections en plastique des arêtes du nerf- cadre. Visser les quatre tendeurs de soutien au nerf- cadre. **(Fig. 3)**

S'assurer que le nerf-cadre soit de niveau!

Insérer, du bas vers le haut, le paquet échelle dans le trou sur le plancher. **(Fig 4)**
Monter sur le toit et positionner le chapeau escalade sur les 4 barres passementées qu'ils sortent du grenier. **(Fig. 5)**
Bloquer l'escalier avec les 4 dés à la base du chapeau étage. **(Fig. 6)**

4 Ouverture échelle
Insérer l'hampe d'ouverture dans la boutonnière de la fermeture à grillon. Extraire l'échelle en accrochant la l'hampe d'ouverture à la boutonnière du dernier giron. Accompagner l'échelle jusqu'à la poser à terre. **(Fig 7)**

5 Montage soutien
Monter les soutiens de montée avec les vignes spéciales soit sur le côté droit qui sur le gauche. Fixer les étriers sur les trous indiqués en illustration. **(Fig. 8)**

6 Fermeture
Fermer le pantographe avec l'aide de l'hampe. Fermer le panneau truciolere riagganciando la fermeture à grillon. **(Fig. 7)**

REGOLAZIONE PRIMA ISTALLAZIONE
LA SCALA SICURA "TERRAZZA 4 PEZZI H270"

Figura 1

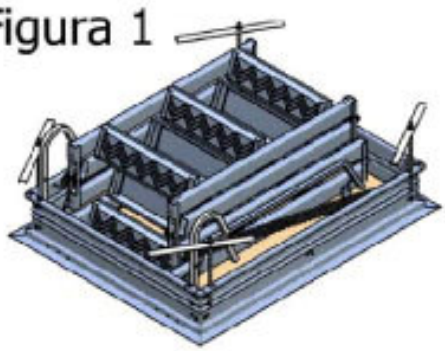

Eliminare l'involucro protettivo dalla scala figura1.
Con la scala a terra agire con apposita chiave sul dado A mostrato nella figura 2 portandolo in massima apertura con l'accortezza di lasciare il passo di tre filetti scoperti.

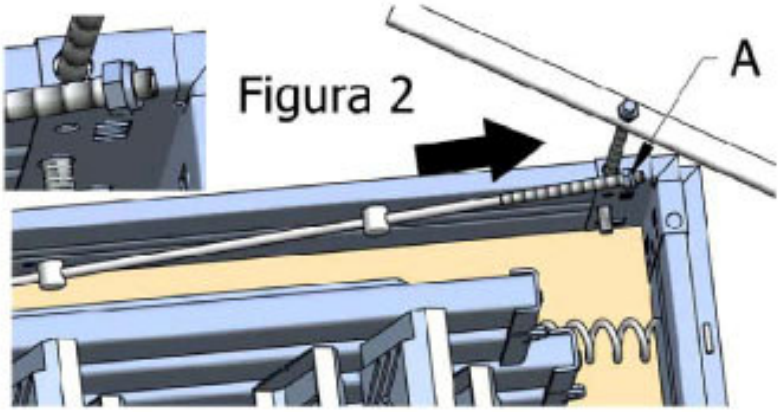

Figura 3

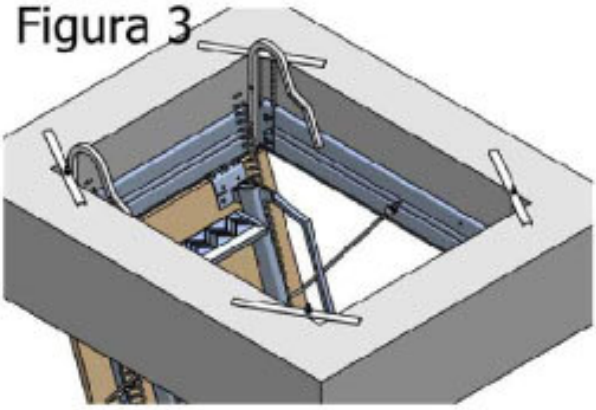

Istallare la scala nella botola come mostrato in figura 3.
Mettere il pacco scala in bolla, con l'ausilio di un secondo operatore.
Una volta serrati i dadi sui canaletti, l'operatore al di sotto del solaio aprirà il pannello.

Figura 4

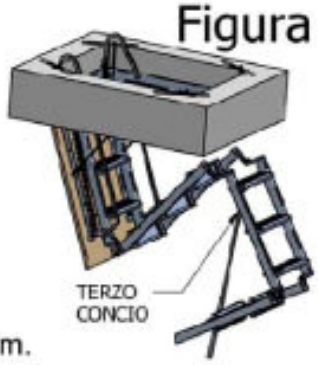

Con l'asta di apertura, si raggiungerà l'anello presente sul terzo concio, azionando così il ribaltamento della scala sino ad avvenuta messa a terra.
Come mostra la figura 4

Figura 5

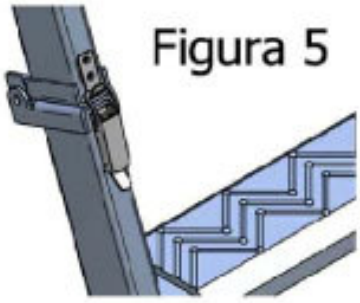

Una volta a terra bloccare la scala con la cilps di bloccaggio figura 5

NOTA:
La scala è tarata per un'altezza standard di 270 cm.

NOTA:
Evitare l'utilizzo della scala in fase di regolazione

Far aderire la scala al pavimento spingendola leggermente.
Trovata la posizione ideale, bisognerà munirsi di una seconda scala quale appoggio di salita, per poter bloccare il dado A nella posizione ideale.
Come mostra la figura 7.

Figura 7

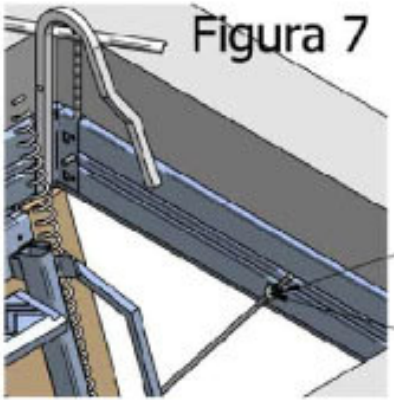

NOTA:
Il dado A si appoggia sul cilindro B

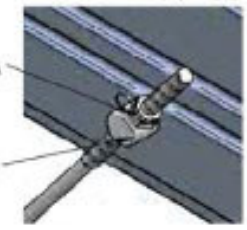
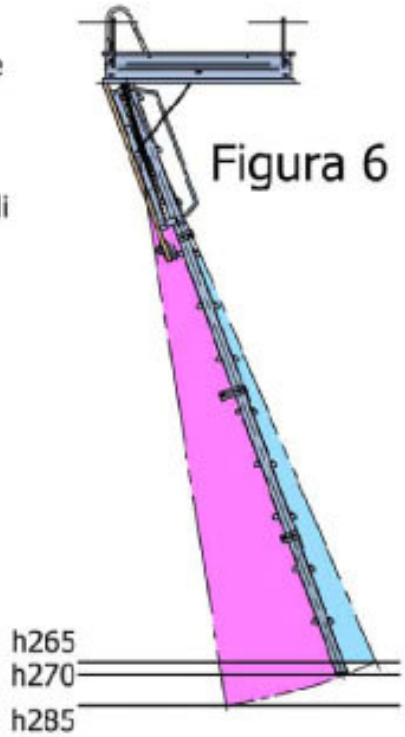
Figura 6